Le

STAN FLAM'S

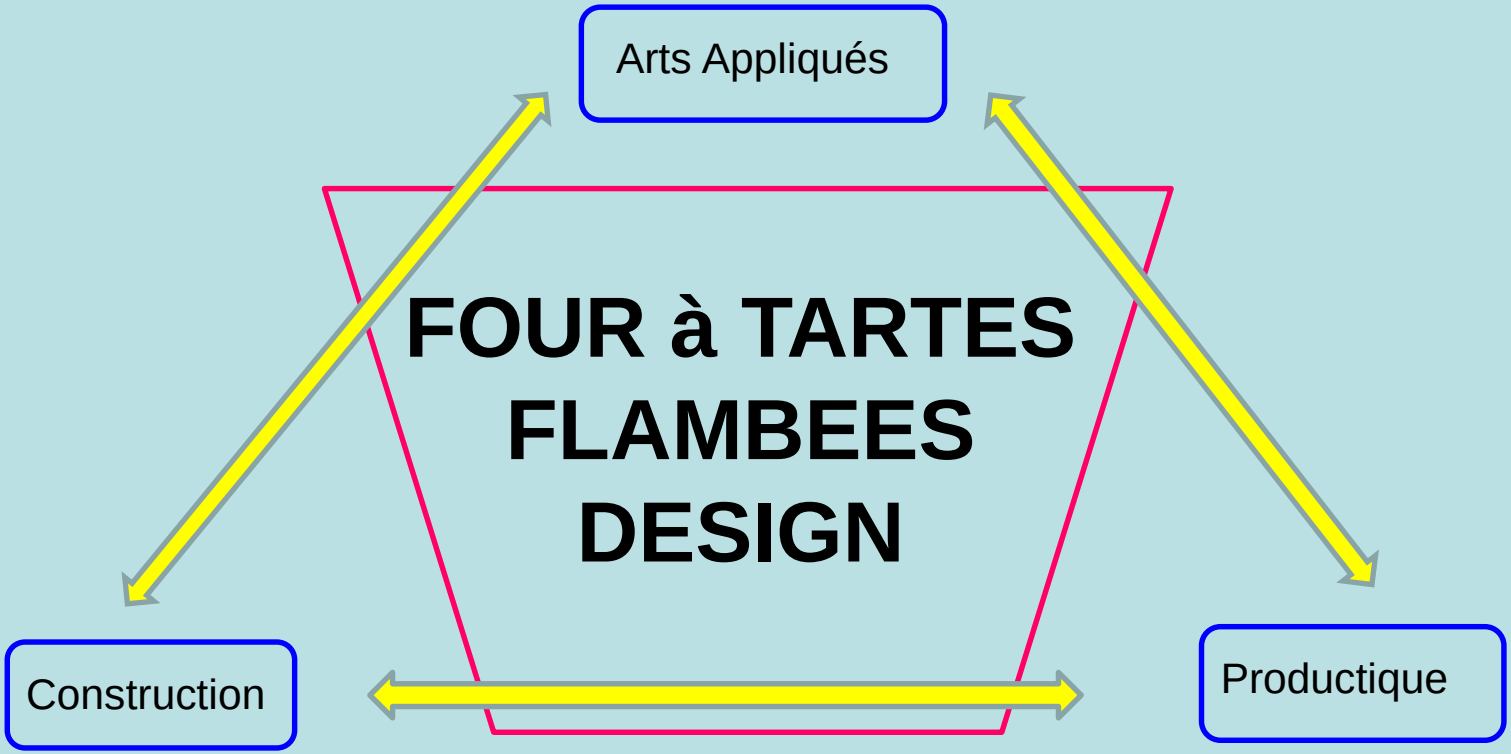

Les différents sous ensembles composant le STAN FLAM’S

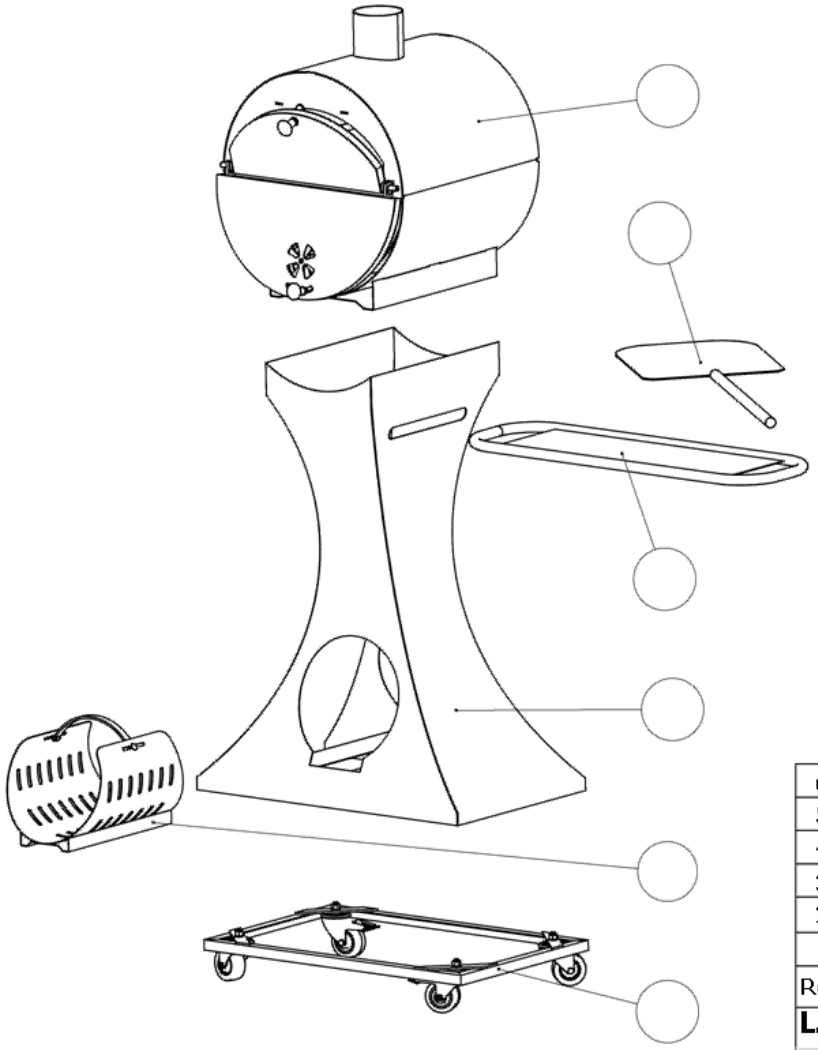

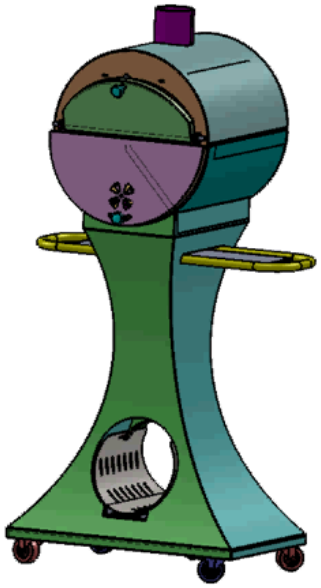

Rep.	Nbr.	Désignation	Matière	Observations
6	1			
5	1			
4	1			
3	1			
2	1			
1	1			

L.E.G.T.P. STANISLAS WISSEMBOURG

Le :

Echelle:

STAN FLAM'S

E.P

Réalisation d’un prototype.

Etude des déformations.

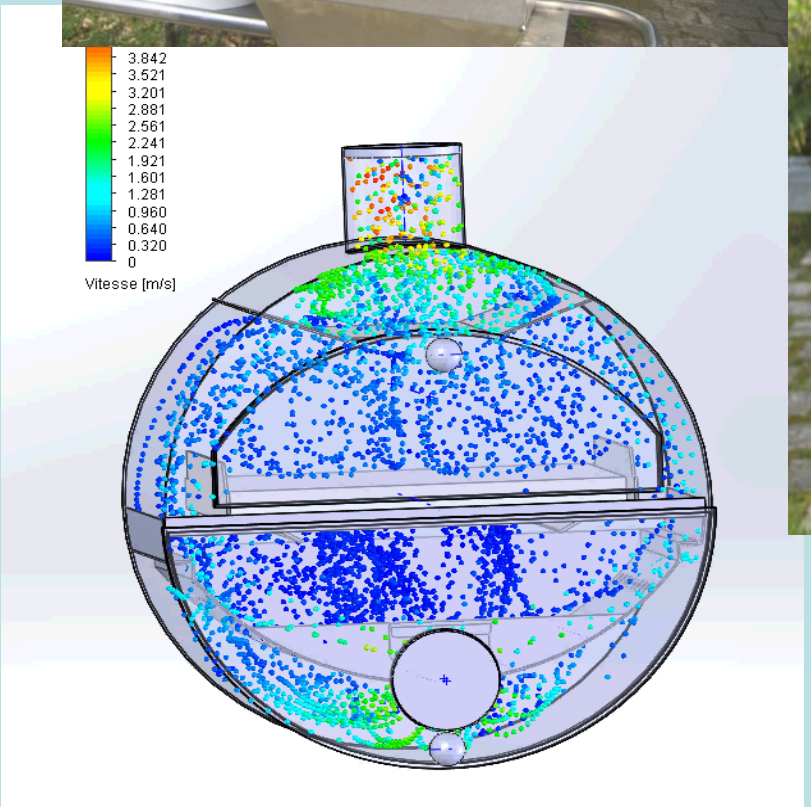

Etude de la circulation de l’air.

Etude de la rotation de la porte basse ainsi que du verrouillage en position horizontale permettant ainsi le chargement du bois.

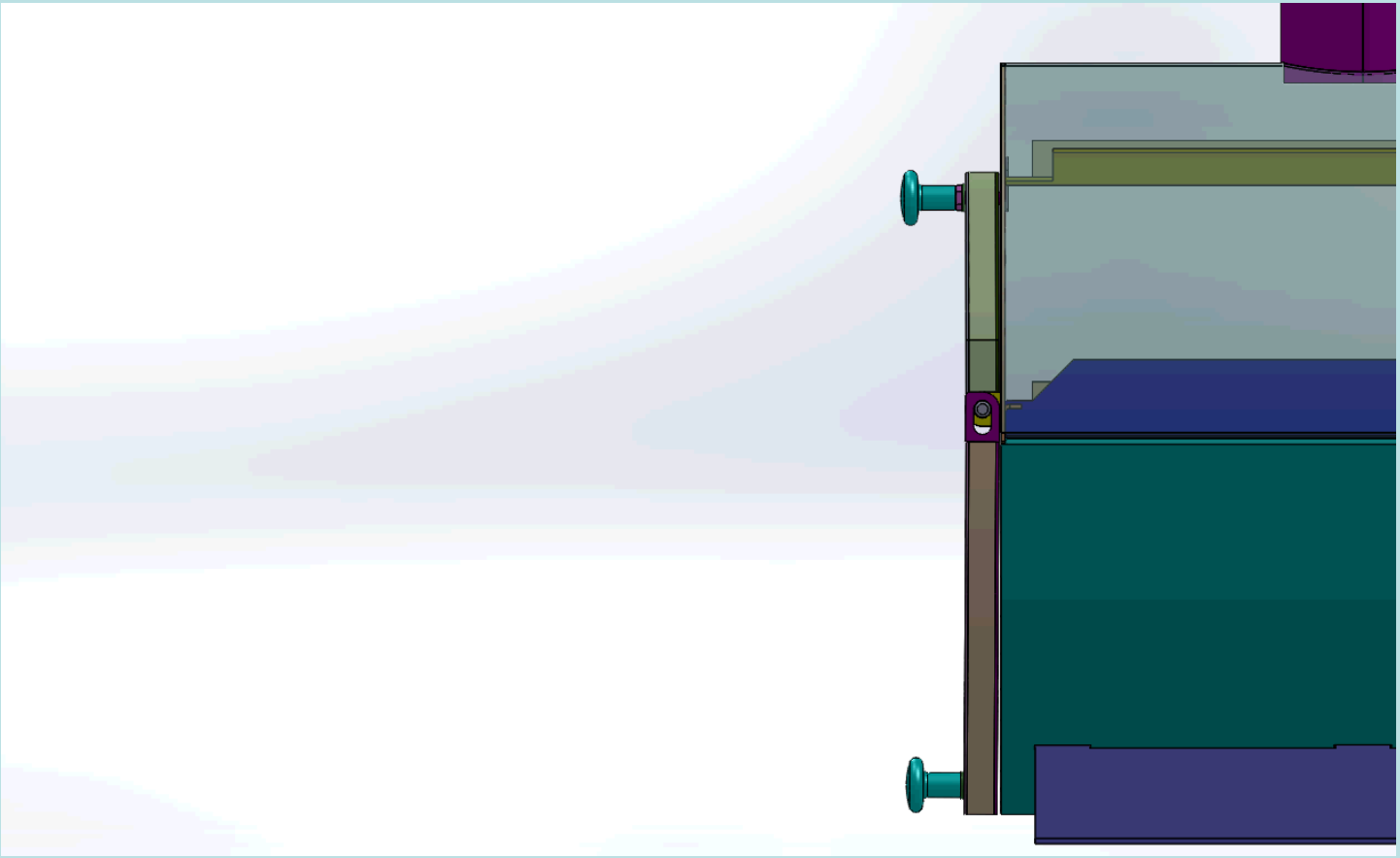

Après analyse et amélioration du prototype, réalisation du dossier technique et de fabrication.

⟹ **Fabrication en série**.

Exemple: **Assemblage des différents éléments du four**.

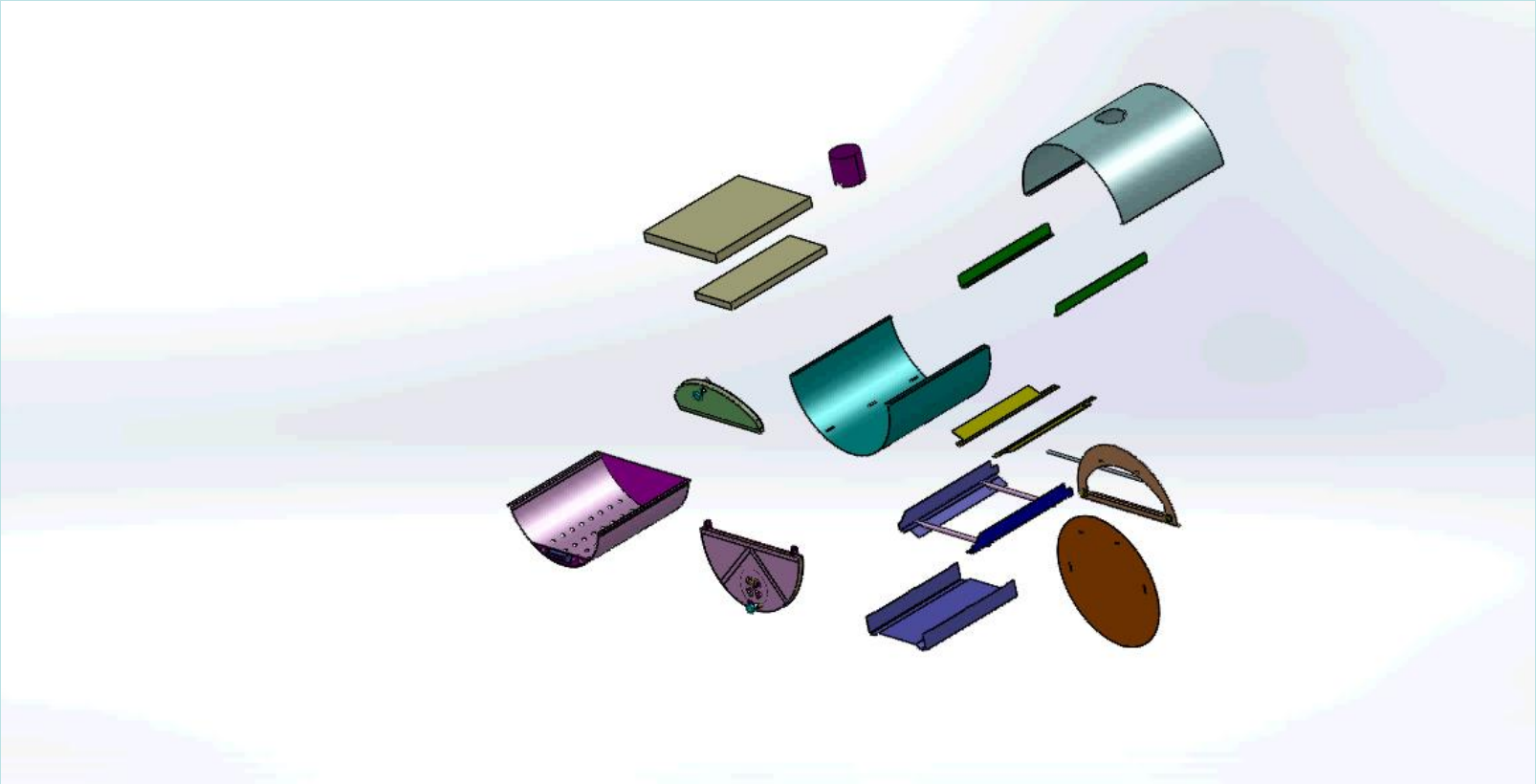

Montage du STAN FLAM’S

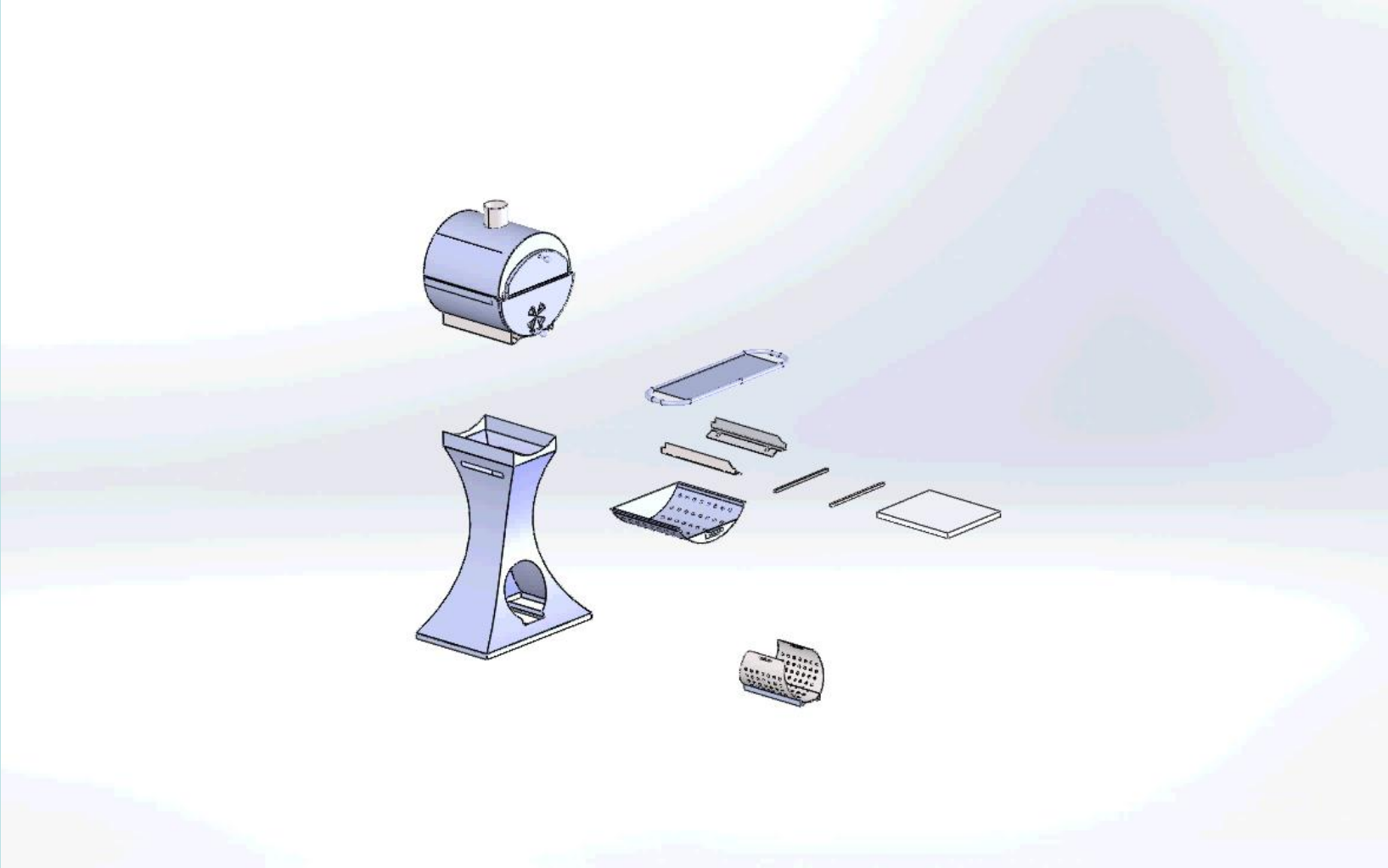

FIN ou FAIM